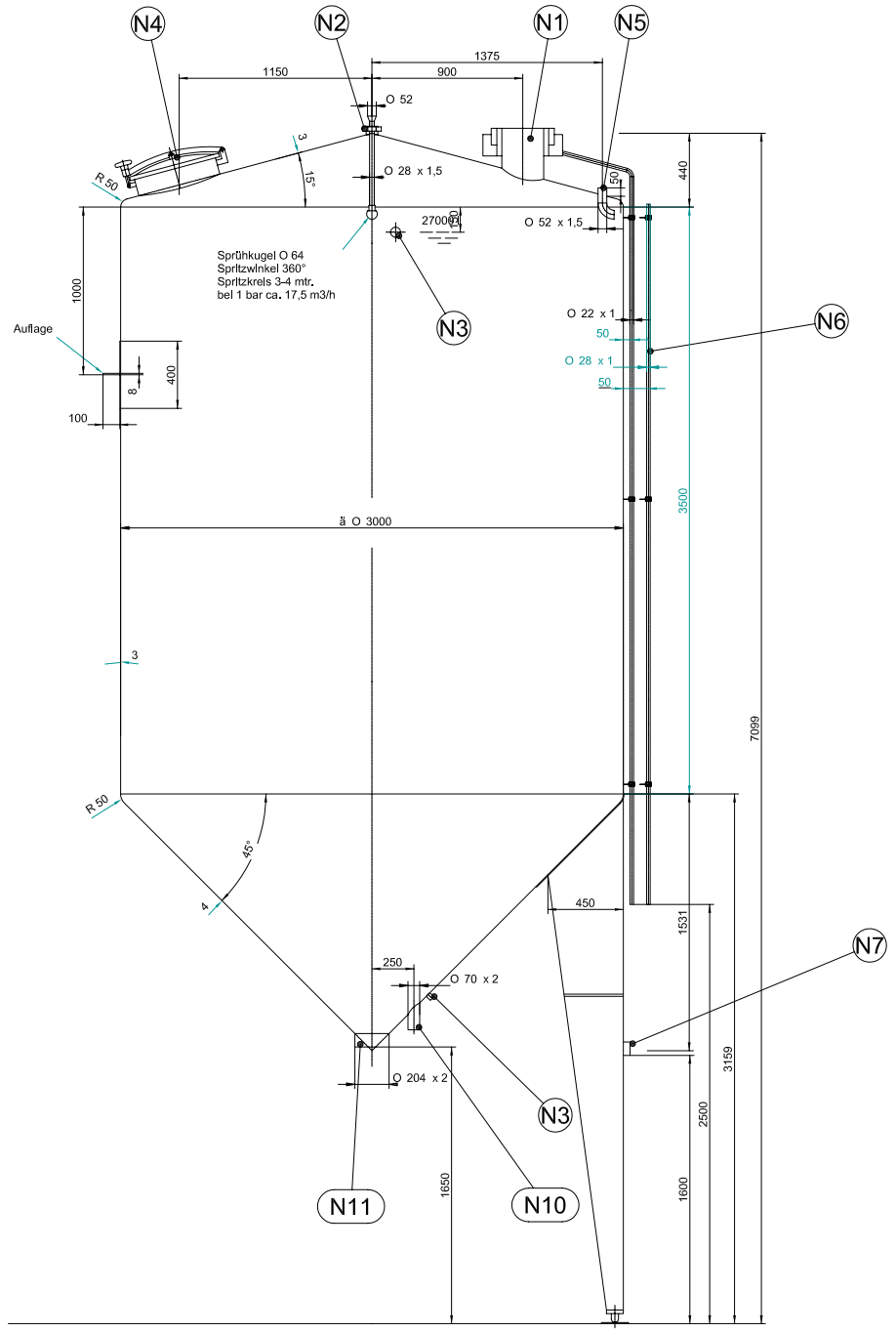

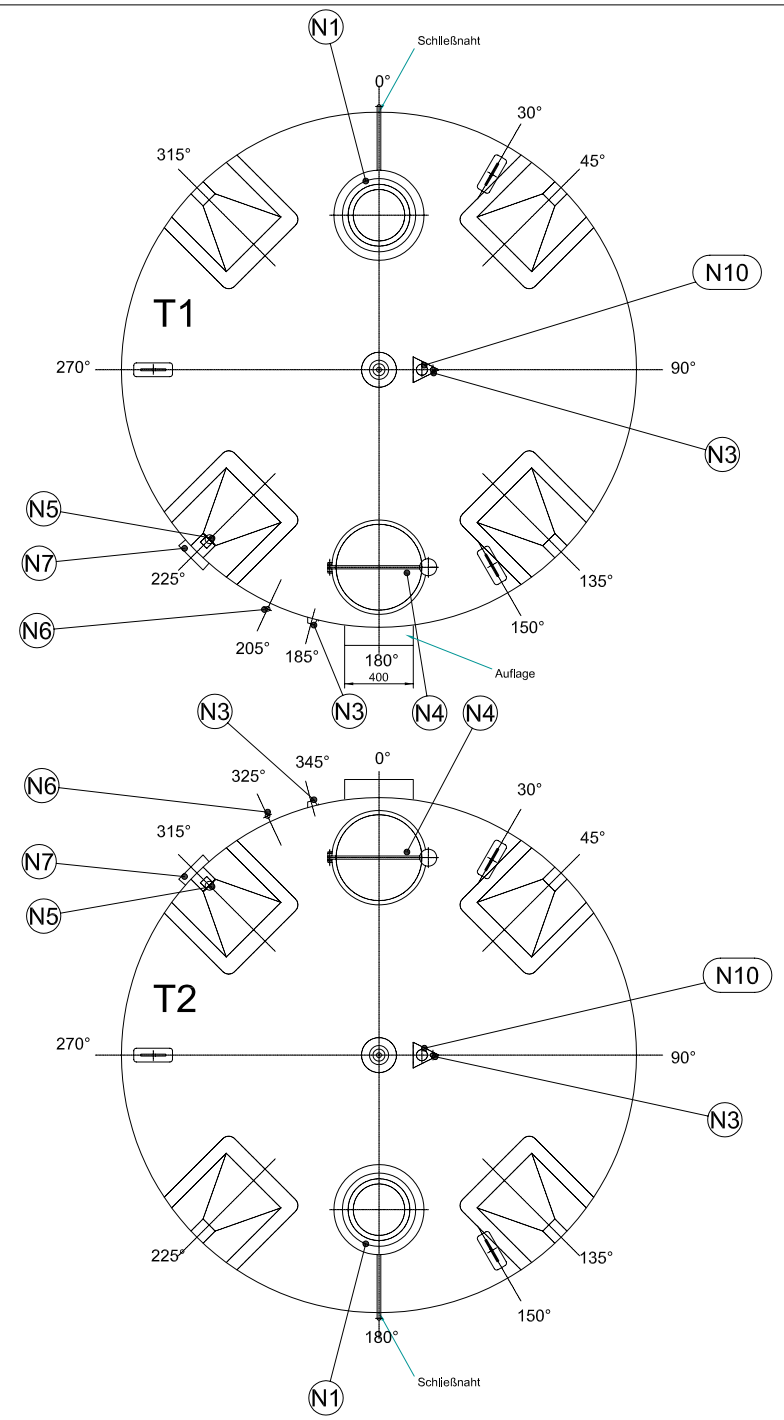

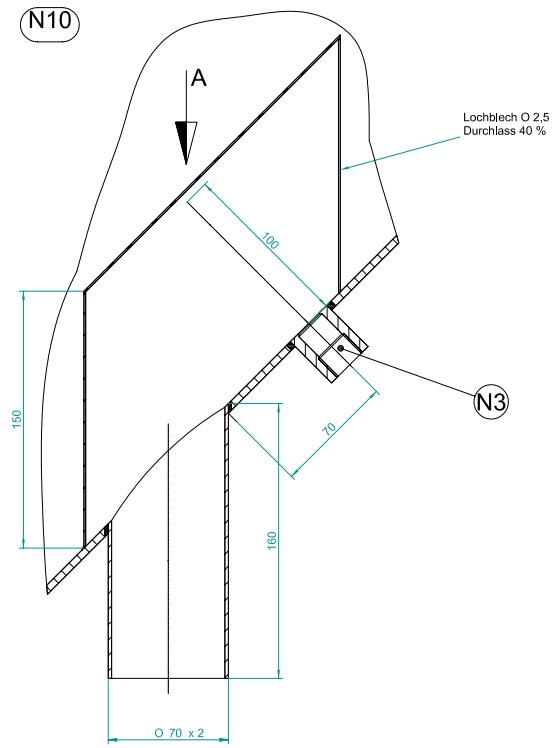

Ansicht A

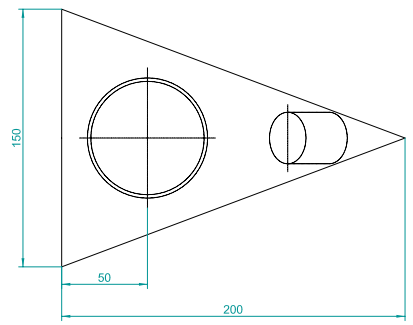

Werkstoff: 1.4301			Gewicht: ca. 2000 kg
Betriebsbedingungen: Innenbehälter druckkos. 20°C beim Reinigen 85°C			
Ausführung:	Oberfläche Innen	walzblank III c	
	Oberfläche außen	walzblank III c	
	Nähte innen	geschliffen Ra ≤ 0,8 µm, außer Kehlnähte	
	Nähte außen	gebeizt und gebürstet	

Stutzen	Stück	DN / PN	DIN	Benennung / Bemerkung	
N 11	1	200	11850	Auslauf	
N 10	1	65		Entwässerungsstutzen mit Sieb	
N 9					
N 8					
N 7	1			Firmenschild	
N 6	1	25	11850	Kabelschutzrohr (Enden aufgeweitet)	
N 5	1	50	11850	Einlauf	
N 4	1	500		Mannloch mit Endschalter Fa. Schmersal	Fa. LKM
N 3	2			Niveaumuffe	
N 2	1	25/65		CIP-herausnehmbar	
N 1	1	250		Be-Entlüftung mit Brüdenablauf	

Stutzenstellung nur nach Draufsicht

Index	Änderungen	Datum	Name
a	nach Angaben vom 01.09.04	03.09.	Nagel
b	unt. N3 versetzt	07.10.	Nagel

Für Maße ohne Toleranzangabe DIN 7168=AWN fein,mittel,grob

gez. Nagel

Datum: 23.08.04

Interne Zeichnungs Nr.

Dazugehörige Zeichnungen:

Maßstab: 1:20

Benennung: 2 x Einweichtank 27 m3

Auftr. Nr. PM-272/04

Zeichnungs Nr. 04-02-1125b